Nivel 179 – Armadura positiva vertical

1X

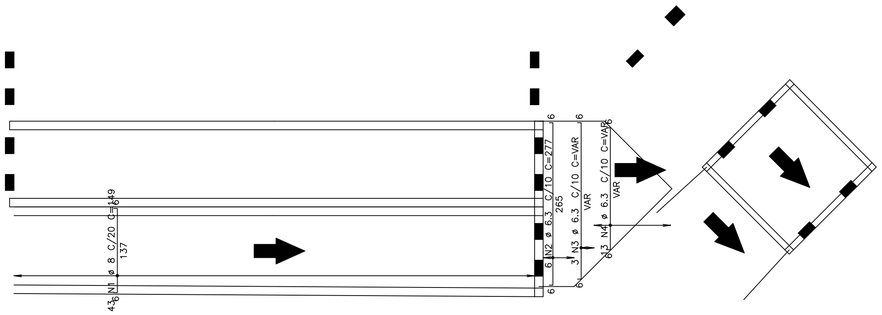

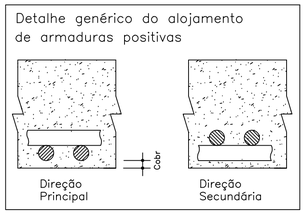

Nivel 179 – Armadura negativa vertical

1X

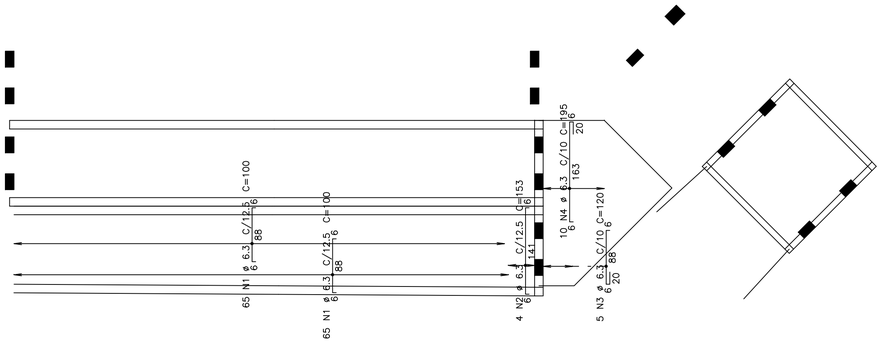

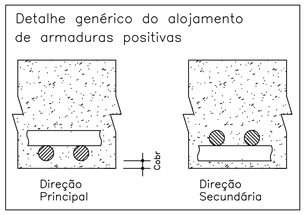

Planta Escada–1 – Nivel 179

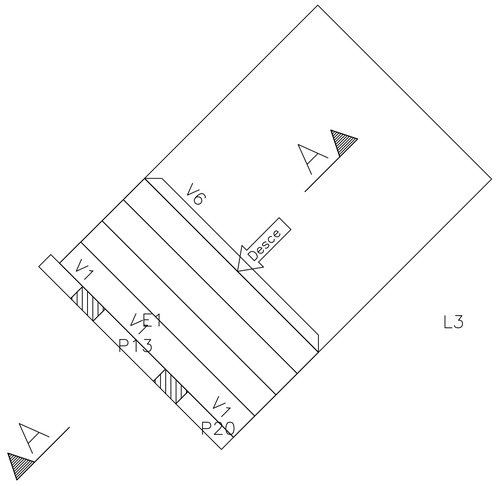

Corte A–A

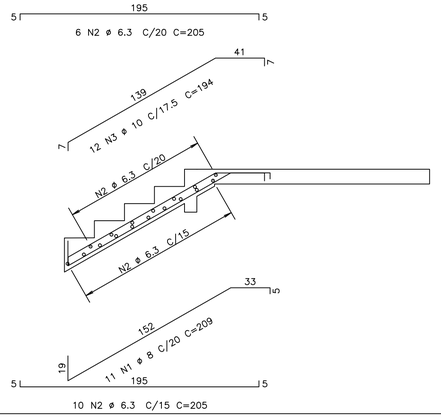

VR6

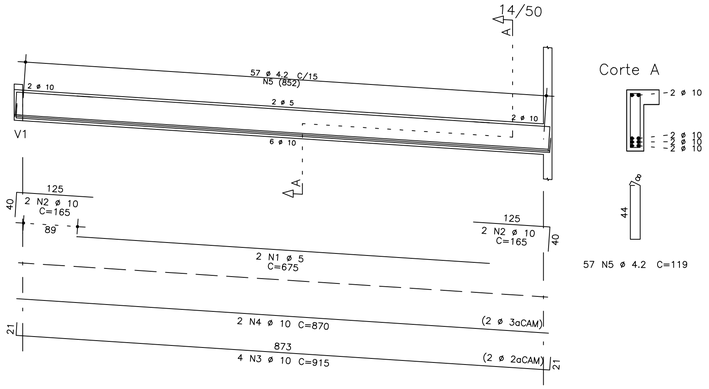

V2

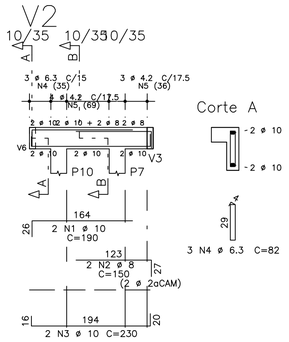

V6

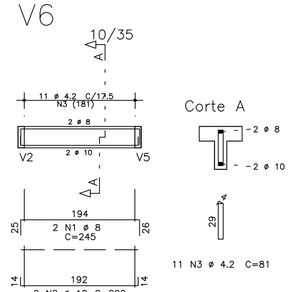

AÇO	POS	BIT (mm)	QUANT	COMPRIMENTO UNIT (cm)	COMPRIMENTO TOTAL (cm)
Nivel 179 – Armadura negativa vertical					
50A	1	6.3	130	100	13000
50A	2	6.3	4	153	612
50A	3	6.3	5	120	600
50A	4	6.3	10	195	1950
Nivel 179 – Armadura positiva vertical					
50A	1	8	43	149	6407
50A	2	6.3	6	277	1662
50A	3	6.3	3	--VAR--	774
50A	4	6.3	13	--VAR--	1690
Planta Escada–1 – Nivel 179					
50A	1	8	11	209	2299
50A	2	6.3	16	205	3280
50A	3	10	12	194	2328
V2					
50A	1	10	2	190	380
50A	2	8	2	150	300
50A	3	10	2	230	460
50A	4	6.3	3	82	246
60B	5	4.2	7	81	567
V6					
50A	1	8	2	245	490
50A	2	10	2	220	440
60B	3	4.2	11	81	891
VR6					
60B	1	5	2	675	1350
50A	2	10	4	165	660
50A	3	10	4	915	3660
50A	4	10	2	870	1740
60B	5	4.2	57	119	6783

RESUMO AÇO CA 50–60			
AÇO	BIT (mm)	COMPR (m)	PESO (kg)
60B	4.2	82	9
60B	5	14	2
50A	6.3	238	58
50A	8	95	38
50A	10	97	60
Peso Total	60B =		11 kg
Peso Total	50A =		156 kg

		Eixo	Faces
Volume de concreto de VIGAS	(m3)	0.7	0.7
Taxa de armadura	(kg/m3)	81.0	84.8

PROJETO ESTRUTURAL RAMPA E ESCADA

Dados da Edificação: Adequações C.E.I.M Chapeuzinho Vermelho
SECRETARIA DA EDUCAÇÃO, CULTURA E ESPORTES
Dep. Ensino Fund. e Infantil
MUNICÍPIO DE XAVANTINA - SC

PROPRIETÁRIO:
Município de Xavantina

Conteúdo:
- NÍVEL 179

Armadura negativa vertical;
Armadura positiva vertical;
Planta de fôrma;
V2, V6, VR6;
Quantitativo de materiais.

Raphaela Renata Palauro
Engenheira Civil - CREA/SC: 126597-4

Data: Dez/2020

Revisão: REV 00

Escala: indicada

Concreto: Fck= 300 Kgf/cm²
Brita n.º 1 e n.º 2
Slump = 10 +- 2