BERÇOS PARA ASSENTAMENTOS DE BUEIROS

BERÇOS

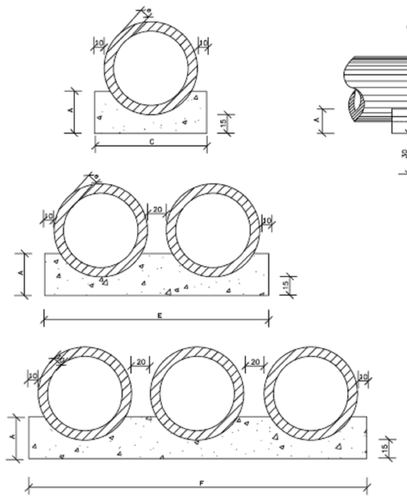

QUADRO DE DIMENSÕES (cm)					
DIÂMETRO	A	C	E	F	e
40	25	72	–	–	6
60	30	96	–	–	8
80	35	120	240	–	10
100	40	144	288	432	12
120	45	166	332	498	13
150	50	198	396	594	14

QUANTIDADES UNITÁRIAS DOS DENTES						
	SIMPLES		DUPLO		TRIPLO	
DIÂMETRO (cm)	CONCRETO (m^3)	ARMADURA (kg)	CONCRETO (m^3)	ARMADURA (kg)	CONCRETO (m^3)	ARMADURA (kg)
40	0,029	0,500	–	–	–	–
60	0,038	0,500	–	–	–	–
80	0,048	0,750	0,086	1,250	–	–
100	0,058	0,750	0,115	1,500	0,173	2,250
120	0,068	1,000	0,133	1,750	0,199	2,500
150	0,079	1,000	0,158	2,000	0,238	3,000

QUANTIDADES POR METRO LINEAR DE BERÇO						
	SIMPLES		DUPLO		TRIPLO	
DIÂMETRO (m)	CONCRETO (m^3)	FORMA (m^2)	CONCRETO (m^3)	FORMA (m^2)	CONCRETO (m^3)	FORMA (m^2)
40	0,151	0,50	–	–	–	–
60	0,225	0,60	–	–	–	–
80	0,308	0,70	0,616	0,70	–	–
100	0,402	0,80	0,804	0,80	1,206	0,80
120	0,499	0,90	0,998	0,90	1,498	0,90
150	0,644	1,00	1,288	1,00	1,933	1,00

CONSUMOS MÉDIOS		
TUBO DE CONCRETO	Ø=30	Ø=40
CONCRETO fck > 15MPa	≤ 0,30m³/m	≤ 0,35m³/m
ESCAVAÇÃO	≤ 0,35m³/m	≤ 0,40m³/m
	TSS 01	TSS 02

BUEIRO SIMPLES TUBULAR DE CONCRETO -BOCAS NORMAIS E ESCONSAS (II)

PLANTA NORMAL — VISTA LATERAL — VISTA FRONTAL — PLANTA ESCONSO

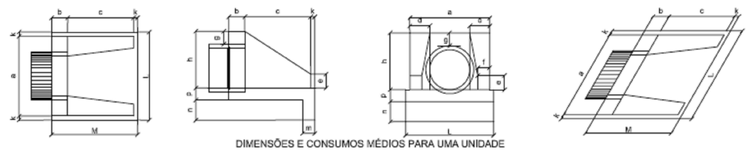

DIMENSÕES E CONSUMOS MÉDIOS PARA UMA UNIDADE

| Esc. | BUEIRO SIMPLES TUBULAR Φ = 40 | | | | | |